ПИД-регулятор3

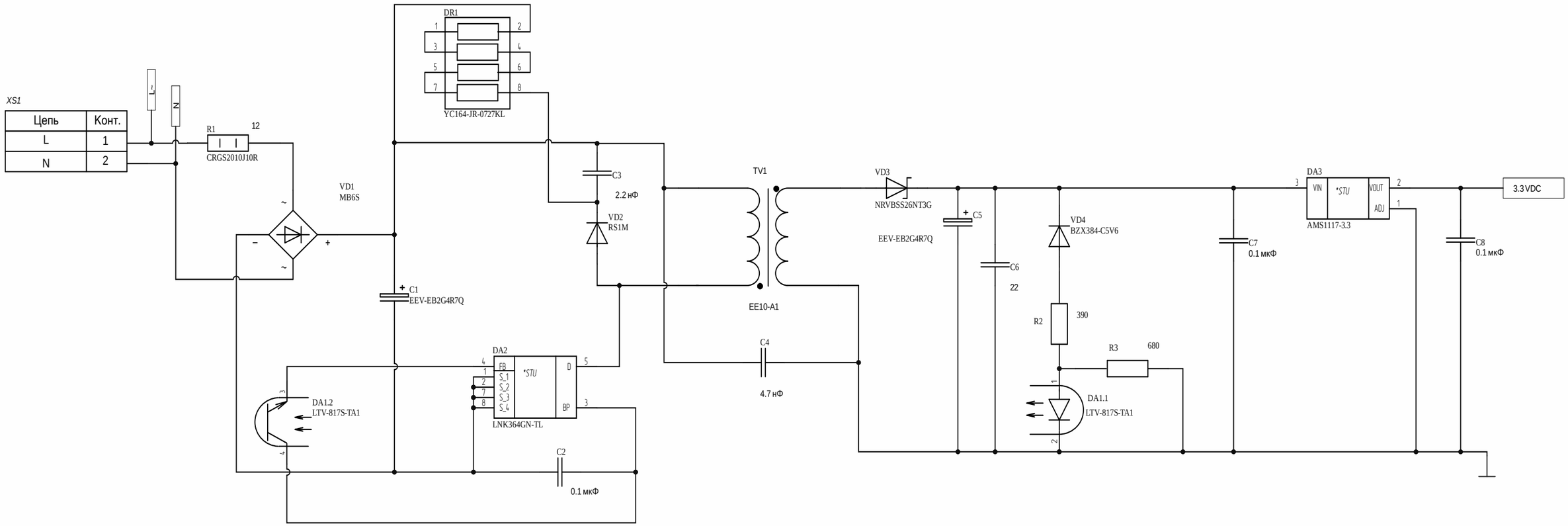

Изм.	Лист	№ докум.	Подп.	Дата	ПИД-регуляторЭ3
Разраб.		Чурей С. К.			ПИД-регулятор печи оплавления с программируемым термопрофилем Схема электрическая принципиальная
Пров.					Лит. / Масса / Масштаб
Т. контр.					Лист 1 / Листов 2
Н. контр.					SkillBox
Утв.					

Перв. примен. ПИД-регулятор

Справ. №

Подп. и дата

Инв. № дубл.

Взам. инв. №

Подп. и дата

Инв. № подл.

Копировал

Формат А3

ПИД-регуляторЭ3

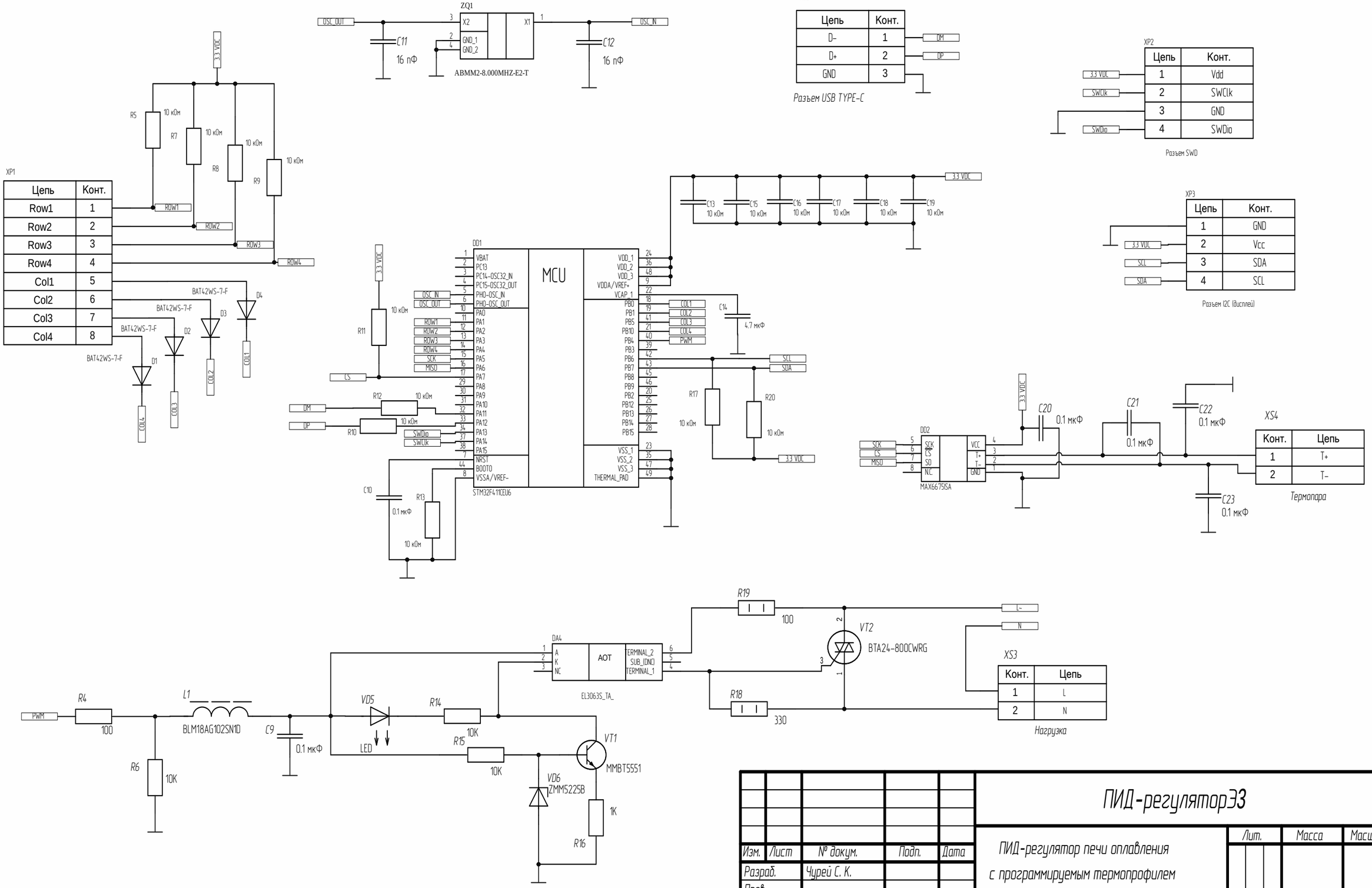

Изм.	Лист	№ докум.	Подп.	Дата
Разраб.		Чурей С. К.		
Пров.				
Т. контр.				
Н. контр.				
Утв.				

ПИД-регуляторЭ3

ПИД-регулятор печи оплавления с программируемым термопрофилем

Схема электрическая принципиальная

Лит.	Масса	Масштаб
Лист 2	Листов 2	

SkillBox

Перв. примен. ПИД-регулятор

Справ. №

Подп. и дата

Инв. № дубл.

Взам. инв. №

Подп. и дата

Инв. № подл.

Копировал

Формат А3